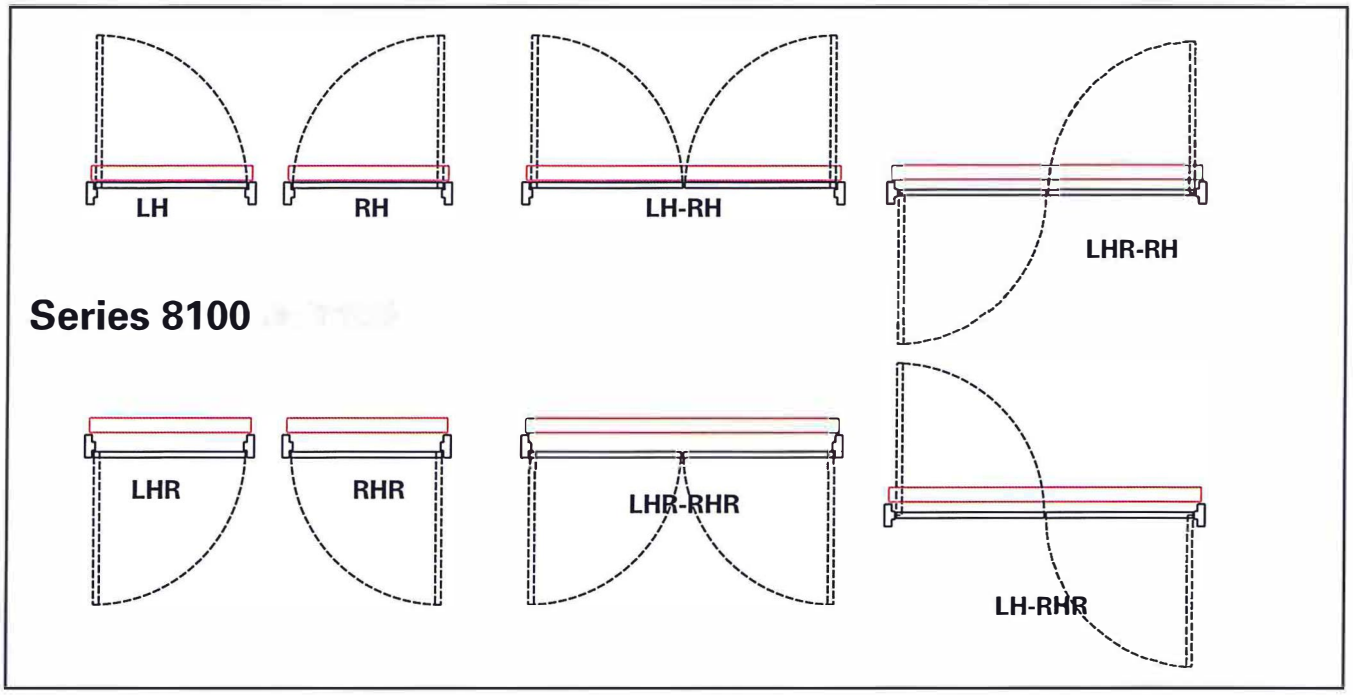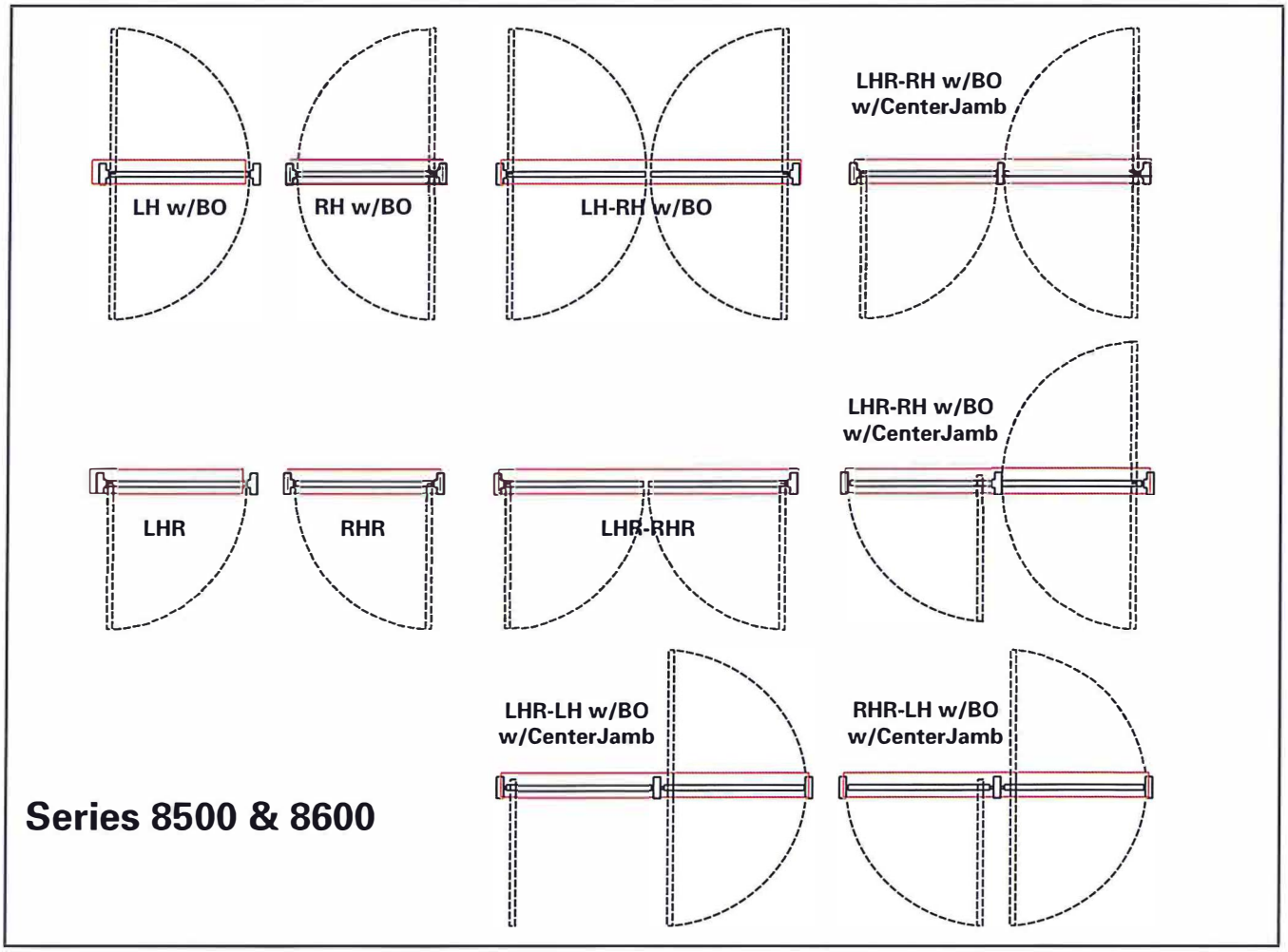Swing Door Handing